| ネットワーク赤外線ビュレットカメラ | DDIP-231B |
|---|---|

【外形図】

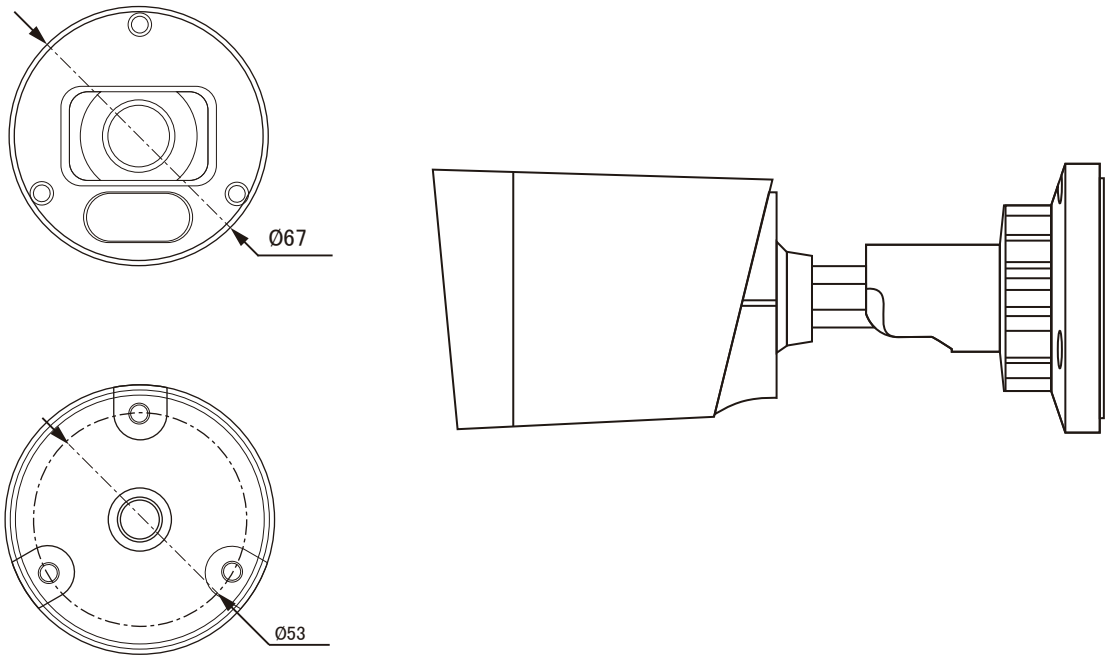


単位:mm

【仕　様】

| 項目 | | DDIP-231B |
|---|---|---|
| カメラ部 | 撮像素子 | 1 / 2.8型 Progressive Scan CMOS |
| | 有効画素数 | 2619(H)x1964(V) 5.14M |
| | ビデオ出力解像度 | 2592x1944p、2304x1728p、 2048x1536p、1920x1080p |
| | S/N比 | 50dB以上 |
| | 最低照度 | カラー:0.05 lx (電子感度アップx8 AGC MAX、F1.6) |
| | | 白黒:0.005lx (電子感度アップx8 AGC MAX、F1.6) 0lx(IR LED点灯時) |
| | シャッタースピード | オート、マニュアル、1/3～1/10000 |
| | デイ/ナイト | オート(ICR), カラー、白黒、スケジュール(DAY/NIGHT/TIME) |
| | ホワイトバランス | オート、白熱灯、蛍光灯、屋外、Manual |
| | 逆光補正 | True WDR |
| | ノイズリダクション | 3DNR |
| | その他<br>カメラ機能 | モーション検知、マスキング、ユーザ認証,<br>人物検知、Smart Motion |



ユニモテクノロジー株式会社
http://www.unimo.co.jp

| ネットワーク赤外線ビュレットカメラ | DDIP-231B |
|---|---|

| | | |
|---|---|---|
| カメラ部 | 映像圧縮方式 | H.264 / H.264+ |
| | 伝送速度 | Triple Streaming、4M 30fps、2M 30fps |
| | ビットレート設定 | VBR, CBR |
| レンズ部 | 焦点距離・F値 | 固定 f=2.8mm F=1.6 |
| | 画角 | 水平 95° 垂直70° |
| ネットワーク部 | ONVIF | Onvif Profile S |
| | イベント通知 | E-mail |
| | 遠隔接続 | Web、Client S/W、Mobile S/W |
| | 同時接続者 | 最大 6ユーザー |
| | ネットワーク | RJ-45 (10/100 BASE-T) |
| 一般 | 搭載LED数/投光距離 | HIGH POWER LED 2個/30m |
| | マイクロフォン | コンデンサマイク |
| | 防水規格 | IP67 |
| | SDカードスロット | Micro SD(最大2TB) |
| | 動作周囲温度/湿度 | -30 ～ 60℃ 0 ～ 95%RH(非結露) |
| | 供給電源 | PoE(IEEE802.3af 互換)、12V DC |
| | 消費電流 | PoE(48V)/170mA(8W) or DC12V/580mA(7W) |
| | 質量 | 約500g |
| | 外形寸法 | 67(Ø)X173(D)mm |

※上記の仕様は改良のため予告なく変更されることがあります。



UNIMO ユニモテクノロジー株式会社
http://www.unimo.co.jp