AHD 2.0 耐衝撃赤外線ドームカメラ(IP66)	UAHD-3719AF

【外形図】

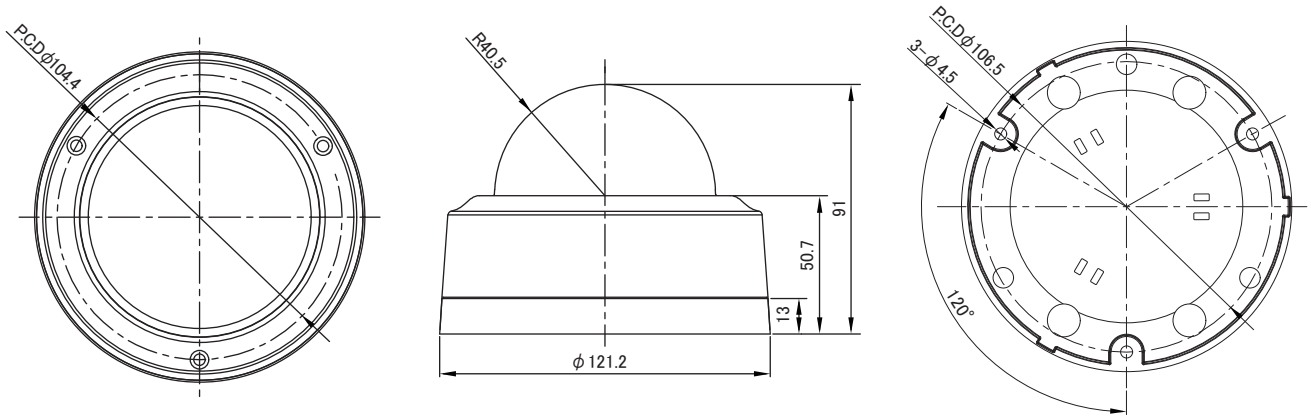

単位:mm

【仕　様】

項 目		UAHD-3719AF
カメラ部	撮像素子	1/3型 Panasonic Progressive Scan CMOS
	有効画素数	1944(H)×1092(V) 2.12M
	ビデオ出力	AHD (1080P) , CVBS (1.0Vp-p 75ohm, Composite)
	サブモニター出力	CVBS
	ビデオ出力解像度	AHD (1080)、CVBS(960H)
	S/N比	50dB 以上(AGC OFF)
	最低照度	0.03 lx (電子感度アップ＊4、AGC MAX、F1.4)
		0.003 lx(電子感度アップ＊4、AGC MAX、F1.4) 0lx(赤外LED点灯時)
	シャッタースピード	1/30 ～ 1/30,000秒、FLK
	電子感度アップ	Off、×2 ~ x32倍
	デイ/ナイト	ICR(IRカットフィルター)
	ホワイトバランス	オート、オートEXT、ONE PUSH、マニュアル
	逆光補正	True-WDR / BLC / HLC
	ノイズリダクション	2D/3DNR (低/中/高)
	その他カメラ機能	動き検出、プライバシーマスク、欠陥画素補正、DEFOG、Smart IR
レンズ部	焦点距離	f= 2.8～12 mm (光学ズーム4倍、デジタルズーム8倍)
	F値	F1.4
	画角	水平 92° ～ 22.6° 垂直 52° ～ 17°
一般	搭載LED数/投光距離	24個/15～20m
	防水規格	IP66
	動作周囲温度/湿度	-10℃～+50℃ 10%～85% RH(非結露)
	供給電源/消費電流	DC12V(±10%)最大450mA / 5.4W
	質量	約550g
	外形寸法	121.2(φ)×91(H)mm

※上記の仕様は改良のため予告なく変更されることがあります。

UNIMO ユニモテクノロジー株式会社
http://www.unimo.co.jp